迈斯维 WiFi/蓝牙金属 SMD 片上天线 1665 PCB封装

AN_W_CA_1665_T01

1、 概述

迈斯维微波片上天线 系列产品设计用于 WLAN、WiFi、蓝牙、PHS等应用。其具有小体积且满足 SMD 设计。

2、外型尺寸，采用1665 布线方式（单位：mm）

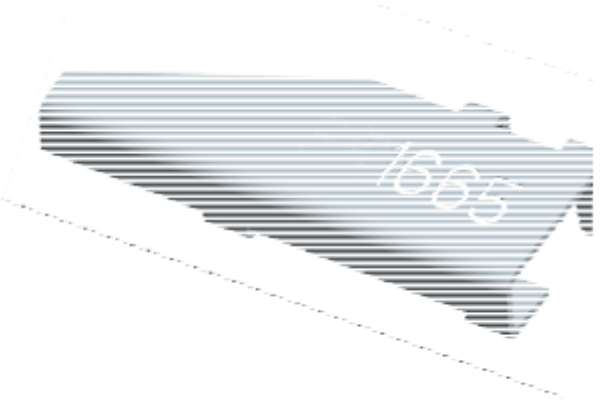

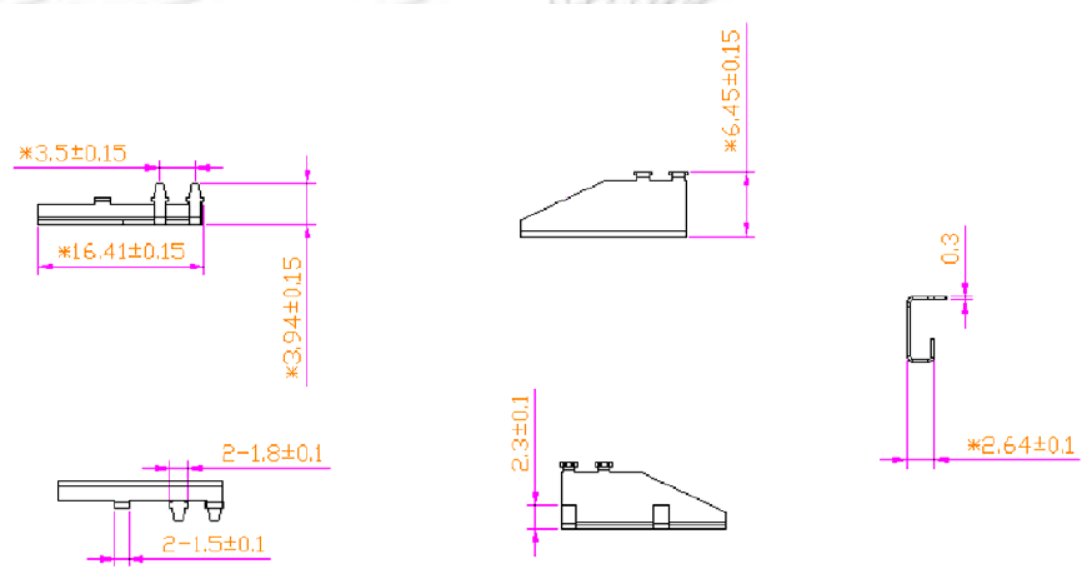

苏州迈斯维通信技术有限公司
地址:江苏省苏州市高新区通安镇真北路88号6号楼3楼
Http ://www.maswelltech.com E-mail:Sales@maswelltech.com

迈斯维 WiFi/蓝牙金属 SMD 芯片天线 1665PCB 封装

AN_W_CA_1665_T01

3、测试电路和匹配电路，采用1665 布线方式

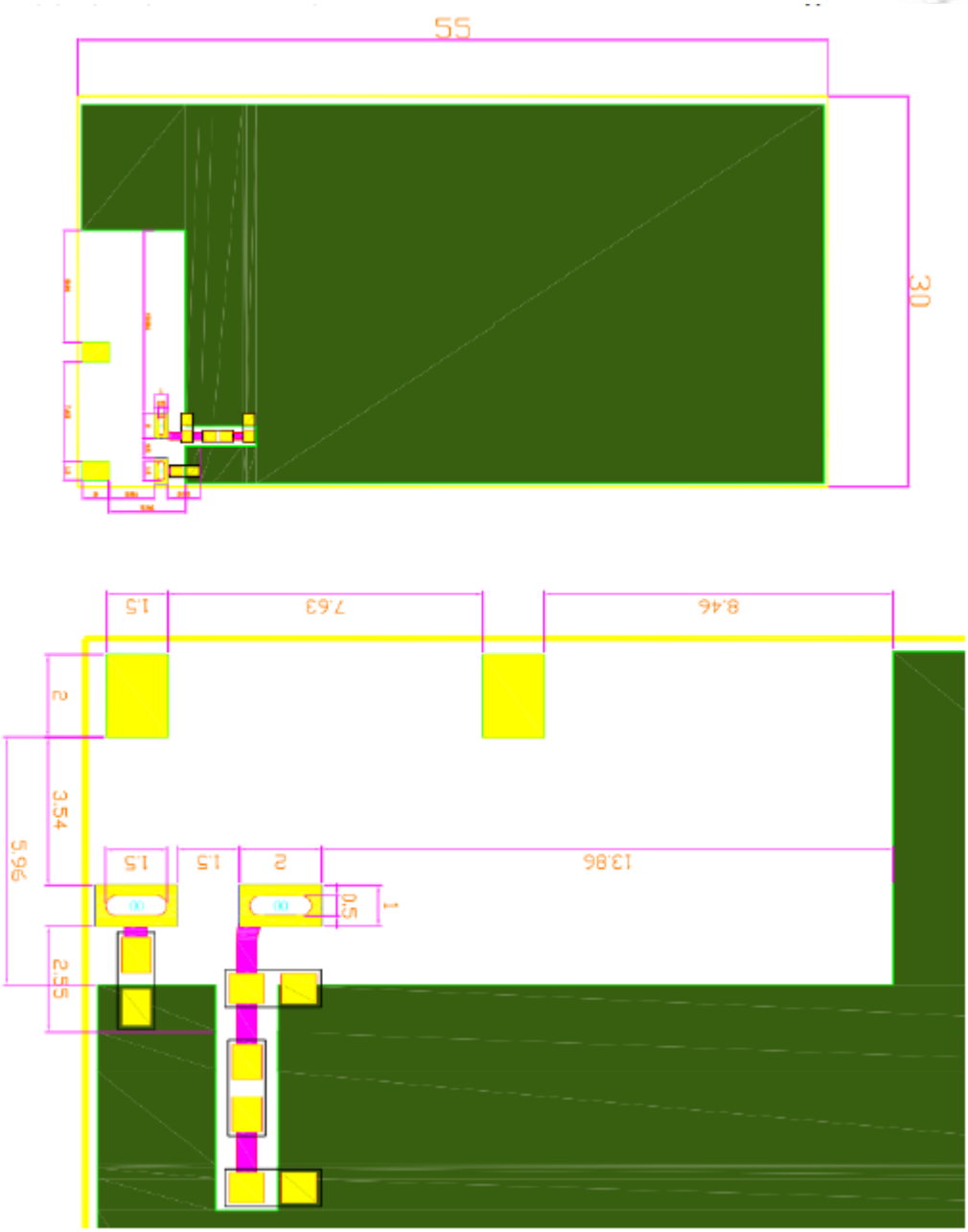

苏州迈斯维通信技术有限公司
地址:江苏省苏州市高新区通安镇真北路88号6号楼3楼
Http ://www.maswelltech.com E-mail:Sales@maswelltech.com

迈斯维 WiFi/蓝牙金属 SMD 芯片天线 1665 PCB封装

AN_W_CA_1665_T01

4、电路设计

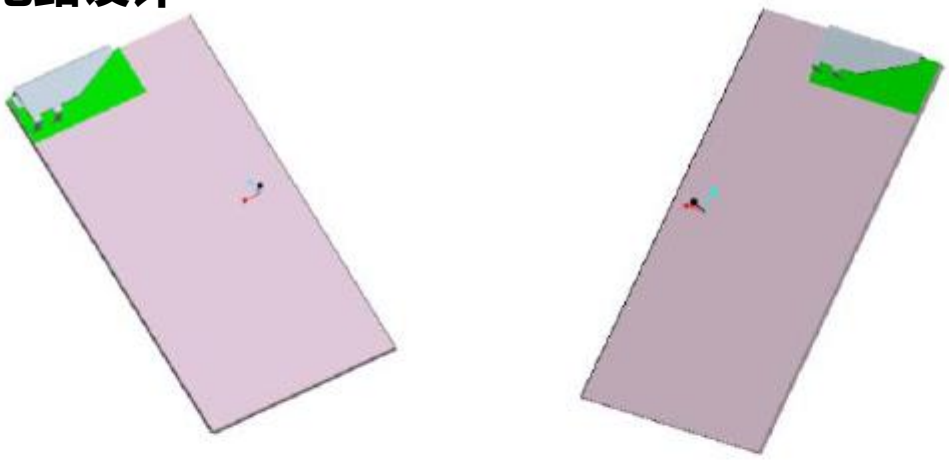

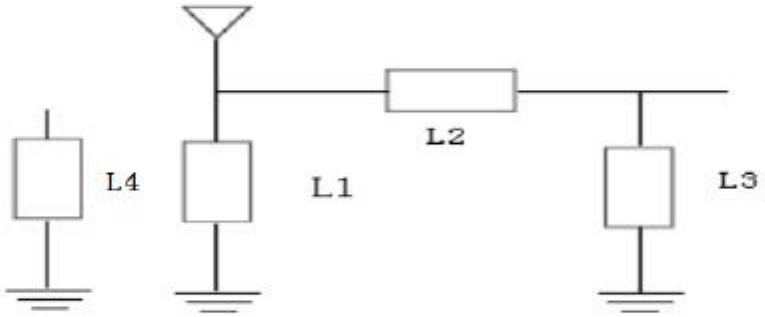

Lacation	Description	Antenna Type
L1	N/A	
L2	10PF	
L3	N/A	
L4	N/A	Monopole Antenna
L4	0 Ω	PIFA Antenna

苏州迈斯维通信技术有限公司
地址:江苏省苏州市高新区通安镇真北路88号6号楼3楼
Http ://www.maswelltech.com E-mail:Sales@maswelltech.com

迈斯维 WiFi/蓝牙金属 SMD 芯片天线 1665 PCB封装

AN_W_CA_1665_T01

5、电气性能

No.	项目	规格
5.1	带匹配电路测试	2400~2500MHz
5.2	效率	>60%
5.3	峰值增益	3dBi
5.4	驻波比	≤2.0
5.5	极化方式	线性
5.6	方位角	全向
5.7	阻抗	50Ω

苏州迈斯维通信技术有限公司
地址:江苏省苏州市高新区通安镇真北路88号6号楼3楼
Http ://www.maswelltech.com E-mail:Sales@maswelltech.com

迈斯维 WiFi/蓝牙金属 SMD 芯片天线 1665PCB 封装

AN_W_CA_1665_T01

6、回波损耗

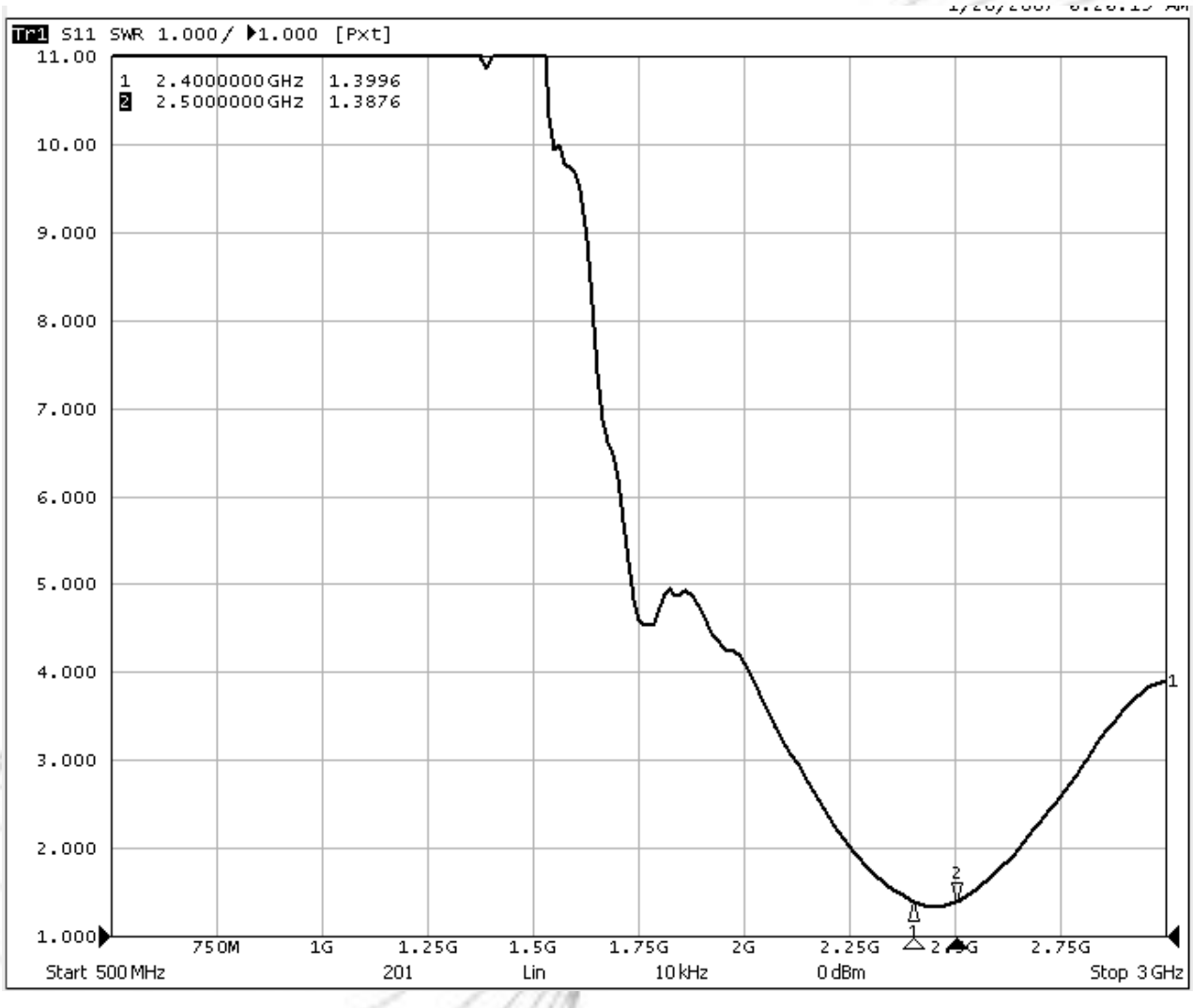

苏州迈斯维通信技术有限公司
地址:江苏省苏州市高新区通安镇真北路88号6号楼3楼
Http ://www.maswelltech.com E-mail:Sales@maswelltech.com

迈斯维 WiFi/蓝牙金属 SMD 芯片天线 1665 PCB封装

AN_W_CA_1665_T01

7、方向图

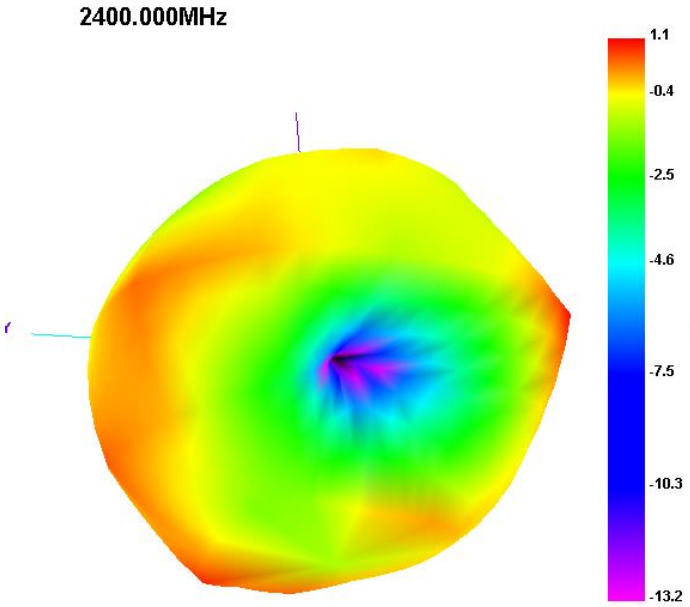

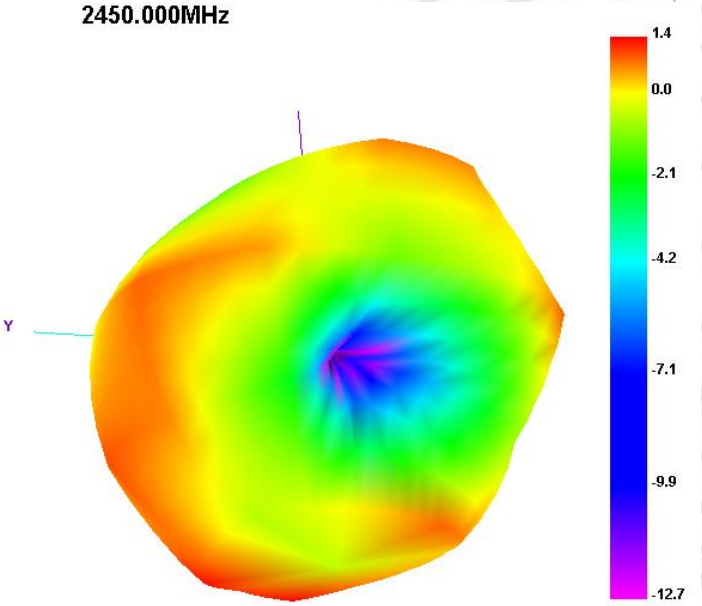

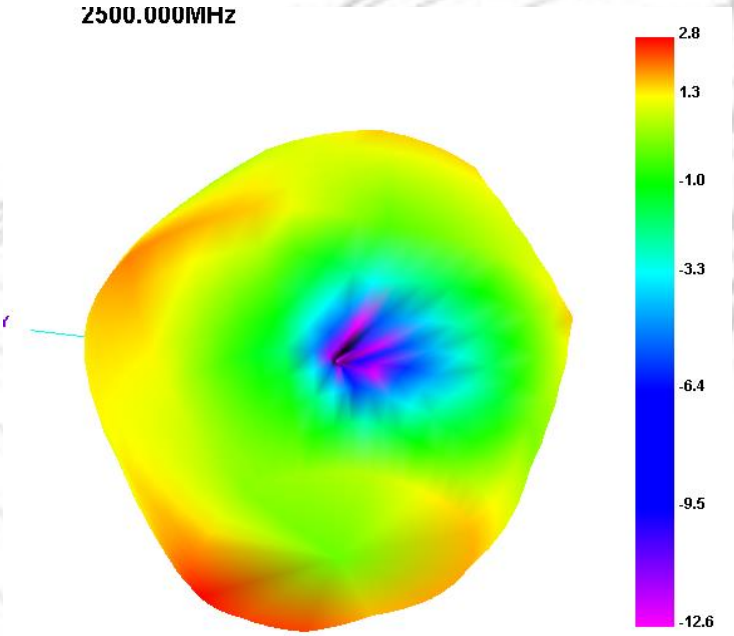

苏州迈斯维通信技术有限公司
地址:江苏省苏州市高新区通安镇真北路88号6号楼3楼
Http ://www.maswelltech.com E-mail:Sales@maswelltech.com

迈斯维 WiFi/蓝牙金属 SMD 芯片天线 1665PCB 封装

AN_W_CA_1665_T01

8.1 Plastic Tape

包装说明：载带尾部空穴长度150～200mm，载带头部空穴长度250～300mm，头部的盖带加长250mm。

8.2 Reel(1200pcs/Reel)

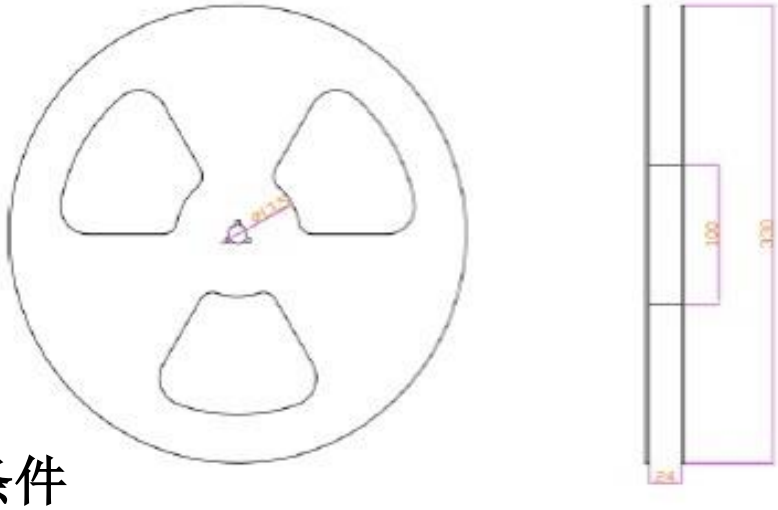

8.3储存条件

易氧化产品，真空状态储存三年．产品拆封后请于168小时内用完或重新密封包装!
储存温度与湿度:
储存温度:<30°C
湿度:<60%RH

苏州迈斯维通信技术有限公司
地址:江苏省苏州市高新区通安镇真北路88号6号楼3楼
Http ://www.maswelltech.com E-mail:Sales@maswelltech.com